TRACK PERFORMANCE

* Schematische Darstellung

TEILEGUTACHTEN

PARTS APPROVAL

FÜR JEDEN ANSPRUCH DAS RICHTIGE FAHRWERK.

HERSTELLER / MANUFACTURER

KW automotive GmbH
Aspachweg 14
74427 Fichtenberg, Germany

Telefon: +49 7971 9630 - 0
Telefax: +49 7971 96 30 - 191
info@KWautomotive.de

über die Vorschriftsmäßigkeit eines Fahrzeugs bei bestimmungsgemäßem Ein- oder Anbau von Fahrzeugteilen gemäß § 19 Abs. 3 Nr. 4 StVZO
on the compliance of a vehicle when vehicle parts are properly installed and fitted to the car in accordance with § 19 Par. 3 No. 4 StVZO

Änderungsumfang *Modification*	: Stufenlos verstellbares Fahrwerk zur Tieferlegung des Fahrzeugaufbaus an der Vorder- und Hinterachse wahlweise in Verbindung mit verstellbarem Federbein-Stützlager an der Vorderachse *Continuously adjustable suspension system for lowering of car body at front axle and the rear axle optionally in combination with adjustable coilover strut top mounts at the front axle*
Teile-Typ(en) *Part type(s)*	: **397 20 2DK**
Hersteller *Manufacturer*	: KW automotive GmbH Aspachweg 14 D-74427 Fichtenberg
Fahrzeug Hersteller / Typ(en) *Vehicle Manufacturer / Type(s)*	: BMW / G2C, G3L, G3C
max. zul. Achslasten *max. axle load*	: VA *(front axle)* 1170 kg HA *(rear axle)* 1260 kg / bei Anhängerbetrieb + 120 kg / *for trailer operation + 120 kg*

0. Hinweise für den Fahrzeughalter / *Instructions for vehicle owner*

Unverzügliche Durchführung und Bestätigung der Änderungsabnahme
Performance and confirmation without delay of modification acceptance

Durch die vorgenommene Änderung erlischt die Betriebserlaubnis des Fahrzeuges, wenn nicht unverzüglich die gemäß StVZO § 19 Abs. 3 vorgeschriebene Änderungsabnahme durchgeführt und bestätigt wird oder festgelegte Auflagen nicht eingehalten werden. / *With the modification the type approval of the vehicle will expire if the modification acceptance provided for in StVZO § 19 Par. 3 is not performed and confirmed without delay or if conditions laid down are not complied with.*

Nach der Durchführung der technischen Änderung ist das Fahrzeug unter Vorlage des vorliegenden Teilegutachtens unverzüglich einem amtlich anerkannten Sachverständigen oder Prüfer einer Technischen Prüfstelle oder einem Prüfingenieur einer amtlich anerkannten Überwachungsorganisation zur Durchführung und Bestätigung der vorgeschriebenen Änderungsabnahme vorzuführen. / *After performance of the technical modification, the vehicle must be presented without delay together with the present TÜV parts approval to an officially recognised inspector at a Technical Inspection Centre or to an inspection engineer from an officially recognised inspection organisation to perform and confirm the specified modification acceptance.*

Einhaltung von Auflagen und Hinweisen / *Compliance with Conditions and Notes*

Die unter III. und IV. aufgeführten Auflagen und Hinweise sind zu beachten.
The Conditions and Notes given in III. And IV. Must be complied with.

Mitführen von Dokumenten / *Availability of documents*

Nach der durchgeführten Abnahme ist der Nachweis mit der Bestätigung über die Änderungsabnahme mit den Fahrzeugpapieren mitzuführen und zuständigen Personen auf Verlangen vorzuzeigen; dies entfällt nach erfolgter Berichtigung der Fahrzeugpapiere.
After the acceptance procedure the certificate with confirmation of the modification acceptance must be carried in the car and presented to authorised persons on demand; this will not apply once the vehicle documents have been amended.

Berichtigung der Fahrzeugpapiere / *Amendment of vehicle documents*

Die Berichtigung der Fahrzeugpapiere (Zulassungsbescheinigungen) durch die zuständige Zulassungsbehörde ist durch den Fahrzeughalter entsprechend der Festlegung in der Bestätigung der Änderungsabnahme zu beantragen.
The vehicle owner must apply, in accordance with the provision in the confirmation of modification acceptance, for the competent licensing authority to amend the veh. documents (vehicle registr. documents).

Weitere Festlegungen sind der Bestätigung der ordnungsgemäßen Änderung zu entnehmen.
Further conditions can be found in the confirmation of modification acceptance.

I. Verwendungsbereich / *Field of application*

Fz-Hersteller *Vehicle manufacturer*	**Handelsbez.** *Trade name*	**Fz-Typ** *Vehic. type*	**Varianten/Versionen** *Variants and versions*	**Typgenehmigung** *Type approval*
BMW	2er (G42)	G2C	nur Coupé mit Allradantrieb *) *only coupe with four wheel drive *)*	e1*?/?*00123*..
	3er (G20)	G3L	nur Fahrzeuge mit Allradantrieb, außer Fz mit Plug-in-Hybrid *) *only vehicles with four wheel drive, without vehic. with plug-in hybrid *)*	e1*?/?*1947*..
	4er Coupé (G22)	G3C	nur Fahrzeuge mit Allradantrieb *) *only vehicles with four wheel drive *)*	e1*?/?*2126*..

*) Bei bestimmten Fahrzeugkonfigurationen ist entweder eine „ovale oder runde“ Fixierungsöffnung im Sturz- bzw. Querlenker der Hinterachse verbaut.
Dazu bitte die „Hinweise zum Teilegutachten“ beachten.
In certain vehicle configurations, either an "oval or round" fixing hole is installed in the camber or wishbone of the rear axle.
Please observe the "Notes on the parts certificate".

Der mit *?/?* versehene Teil der EG-Betriebserlaubnisnummer dokumentiert lediglich den aktuellen Stand der Rahmenrichtlinie und hat für dieses Teilegutachten keinen Belang, solange die Fz nicht in Teilen verändert wurden, die für die Tieferlegung des Fahrzeugaufbaus relevant sind.
*The part of the EC type approval number showing *?/?* merely document the current status of the framework directive and are of no significance for this parts approval as long as the parts of the vehicle which are relevant to the lowering of the bodywork have not changed.*

II. Beschreibung des Änderungsumfangs / *Description of the modification*

Vorderachse / *Front axle*

	Vorspannfeder ***Pre spring***	**Hauptfeder** ***Main spring***
Kennzeichnung / *Marking*	3-60-80 aufgedruckt / *imprinted*	70-200* aufgedruckt / *imprinted*
Korrosionsschutz / *Corrosion protection*	EPS – Pulverbeschichtet *EPS-powder coating*	EPS – Pulverbeschichtet *EPS-powder coating*
Drahtstärke / *Wire size*	2,9 x 9,4 mm	11,4 mm
Außendurchmesser oben / *top*	- mm	- mm
Outer diameter mitte / *middle*	80 mm	84 mm
unten / *bottom*	- mm	- mm
Länge (ungespannt) / *Untensioned height*	80 mm	200 mm
Windungszahl / *Number of coils*	4,75	7,1
Federform / *Coil shape*	Zylinder Ende(n) geschliffen *Cylinder, head(s) baselined*	Zylinder Ende(n) geschliffen *Cylinder, head(s) baselined*
Federkennlinie / *Spring characteristic*	linear	linear

	Federteller (oben) ***Spring cup seat (top)***	**Federteller (unten)** ***Spring cup seat (bottom)***
Durchmesser max. / *Max. diameter*	80 mm	82 mm
Durchmesser Auflage / *Diameter rest*	61 mm	61 mm
Höhe / *Height*	16 mm	24 mm
Federhöhenverstellung *Spring height adjustment*	Stufenlos verstellbarer Federteller (Federbein) *Infinitely adjustable cup seat (Strut)*	

	Stützlager am Federbein (Domlager) ***Top mount at the strut***	
Beschreibung / *Specification*	Sturzeinstellung durch Positionsverstellung der oberen Federbein-Lagereinheit auf der Domlagerplatte *Camber adjustment by changing the position of the upper strut bearing unit on the top mount plate*	
Artikel-Nummer / *Article No.*	links / *left*	190 00 961
	rechts / *right*	190 00 962

	Federbein / *Strut*
Dämpfungseinstellung (Zug-/Druckstufe) *Damping adjustment (rebound/compression)*	ohne / manuell *without / manual*
Kennzeichnung / *Marking*	202 1056 L/R

	Gummi- oder Hartschaumelement ***Rubber or polyurethane foam element***
Endanschlag / *Bump stop*	
Höhe/Durchmesser / *High/Diameter*	40/40 mm nicht sichtbar / *not visible*
Einfederweg / *Bump travel*	vergrößert um / *extended by* 5 mm

Hinterachse / *Rear axle*

	Vorspannfeder ***Pre spring***	**Hauptfeder** ***Main spring***
Kennzeichnung / *Marking*	10-60-80 aufgedruckt / *imprinted*	140-220* aufgedruckt / *imprinted*
Korrosionsschutz / *Corrosion protection*	EPS – Pulverbeschichtet *EPS-powder coating*	EPS – Pulverbeschichtet *EPS-powder coating*
Drahtstärke / *Wire size*	4,4 x 7,4 mm	14,4 mm
Außendurchmesser oben / *top*	- mm	- mm
Outer diameter mitte / *middle*	76 mm	90 mm
unten / *bottom*	- mm	- mm
Länge (ungespannt) / *Untensioned height*	80 mm	220 mm
Windungszahl / *Number of coils*	5,1	7,95
Federform / *Coil shape*	Zylinder Ende(n) geschliffen *Cylinder, head(s) baselined*	Zylinder Ende(n) geschliffen *Cylinder, head(s) baselined*
Federkennlinie / *Spring characteristic*	linear	linear

	Federteller (oben) ***Spring cup seat (top)***	**Zwischenring (Mitte)** ***intermediate ring (middle)***
Durchmesser max. / *Max. diameter*	80 mm	80 mm
Durchmesser Auflage / *Diameter rest*	61 mm	61 mm
Höhe / *Height*	17 mm	20 mm

	Federteller (unten) / *Spring cup seat (bottom)*	
	Ausführung A (oval) ***Version A (oval)***	**Ausführung B (rund)** ***Version B (round)***
Durchmesser max. / *Max. diameter*	80 mm	95 mm
Durchmesser Auflage / *Diameter rest*	61 mm	61 mm
Höhe / *Height*	17 mm	32 mm
Federhöhenverstellung *Spring height adjustment*	Stufenlos verstellbarer Federteller (Schraubhülse) *Infinitely adjustable cup seat (threaded bush)*	

	Dämpferbefestigung oben an der Karosserie ***Damping attachment at the top of the car body***
Artikelnummer / *Part number*	650 ** 983 (** Farbkennzahl / *Colour code*)

	Dämpfer / *Shock absorber*
Dämpfungseinstellung (Zug-/Druckstufe) *Damping adjustment (rebound/compression)*	ohne / manuell *without / manual*
Kennzeichnung / *Marking*	202 1149 L/R

Endanschlag / *Bump Stop*	**Gummi- oder Hartschaumelement** ***Rubber or polyurethane foam element***
Höhe/Durchmesser / *High/Diameter*	50/58 mm
Einfederweg / *Bump travel*	vergrößert um / *extended by* 25 mm

III. Hinweise zur Kombinierbarkeit mit weiteren Änderungen
Notes on possible combination with other modifications

III. 1 Rad/Reifenkombinationen / *Wheel/tyre combinations*

Es bestehen keine technischen Bedenken gegen die Verwendung aller serienmäßigen Rad-/ Reifenkombinationen.
There are no technical objections against the use of all O. E. wheel/tyre combinations.

Bei der Verwendung von anderen Rad/Reifenkombinationen ist eine Begutachtung nach § 21 StVZO eines amtlich anerkannten Sachverständigen für den Kfz-Verkehr oder nach § 30 EG-FGV von einem Prüfingenieur eines anerkannten Technischen Dienstes erforderlich.
If other wheel-/ tyre combinations are used, the examination in accordance with § 21 German Road Traffic Licensing Code - StVZO must be carried out by an officially recognised expert for motor vehicle traffic or a test engineer from a technical service recognized according to § 30 EG-FGV.

III. 2 Spoiler, Sonderauspuffanlagen usw.
Aerodynamic devices, special exhaust systems etc.

Die dynamische Bodenfreiheit wird durch den Einbau der Sonderfedern/-dämpfer infolge der größeren Einfederwege an der Vorder- und Hinterachse verringert. Beim Prüffahrzeug betrug die Bodenfreiheit mindestens 80 mm (unter der Vorderachse). Beim Überfahren von Bodenwellen, Schwellen und Aufpflasterungen ist entsprechend vorsichtig zu fahren.
Nach dem Anbau von Sonderspoilern, -heckschürzen und Sonderauspuffanlagen ist der verringerte Überhangwinkel zu beachten (Befahren von Rampen etc.).
The dynamic ground clearance is decreased by the provision of special springs/dampers which increase the bump travel of the front and rear axle. In the case of the test vehicle, the min. ground clearance of 80 mm is complied with (below front axle). Care must be taken when driving over humps, barriers and heightened paving or road surfaces.
If special spoilers, aprons and exhaust systems are mounted, attention must be paid to the decreased overhang angle (driving up ramps etc.).

IV. Auflagen und Hinweise / *Conditions and Notes*

Auflagen für den Einbaubetrieb und die Änderungsabnahme
Conditions and notes for the installation shop and modification acceptance

Die Montage der Fahrwerkskomponenten erfolgt gemäß den Angaben des Fahrzeugherstellers bzw. den mitzuliefernden Einbauhinweisen und sollte durch einen Fachbetrieb durchgeführt werden. / *Mounting of the vehicle bodywork components will be performed in accordance with the vehicle manufacturer's specifications which must be included in the delivery and should be carried out by a specialist shop.*

Die Sensoren der Fahrerassistenzsysteme (z. B. Radarsensor, Kamerasysteme) müssen gemäß Herstellervorgaben überprüft und gegebenenfalls justiert werden. / *The sensors adjustment of the driver assistance systems (for example, radar sensor, camera systems) must be checked.*

Es ist regelmäßig zu überprüfen, ob bei vollständig ausgefederter Hinterachse die Vorspann- und Hauptfedern korrekt positioniert und vorgespannt sind. Bei ausreichender Vorspannung weist die Vorspannfeder in diesem Zustand eine Länge von ca. 60 mm auf.
Please check regularly, that the main and helper spring at rear axle are in right position and that there is enough pre-tension, when the rear axle is fully extended. In the case of sufficient pretension, the length of the helper spring must be by approx. 60 mm.

Die vorschriftsmäßige Einstellung der Scheinwerfer ist zu überprüfen.
The headlight adjustment has to be checked.

Nach erfolgter Umrüstung ist eine Achsvermessung des Fahrzeugs durchzuführen.
Die Grundeinstellung an den Stützlagern der vorderen Federbeine ist auf dem Mess-/ Einstellprotokoll anhand der Strichmarkierungen an der Domlagerplatte zu vermerken bzw. sichtbar an dem Stützlager zu kennzeichnen. Auf öffentlichen Straßen darf nur in dieser Grundeinstellung gefahren werden.
Das Mess-/Einstellprotokoll ist bei der Abnahme vorzulegen.
After modification an axle alignment must be carried out on the vehicle.
The base setting at the top mount of the front struts is marked on the measurement- adjustment report with dashes on the top mount plates or rather marked visible on the op mount. On public roads the car may only be driven in this base setting.
The record of check and adjustment has to be provided for the modification acceptance.

Sofern in den Fahrzeugpapieren ein erhöhter Wert für die Hinterachslast bei Anhängerbetrieb ausgewiesen wird, kann dieser auch nach der Umrüstung in Anspruch genommen werden. Dabei darf der auf Seite 1 dieses Teilegutachtens angegebene Höchstwert nicht überschritten werden. / *In case there are shown increased rear axle loads during trailer operation in the vehicle documents, this can still be continued after the installation. Please note that the maximum value of axle load mentioned on page 1 of this part certificate may not be exceeded.*

Die Endanschläge (Gummi- oder Hartschaumelemente) müssen der Beschreibung entsprechen. Zusätzliche Federwegbegrenzer sind nicht zulässig.
The bump stops (rubber or polyurethane foam element) must correspond to the descriptions of this report. Additional travel limiters are not allowed.

Beim Einbau des Fahrwerks in Fahrzeugen mit elektronischer Dämpferregelung ist diese je nach Gegebenheiten des Fahrwerks/Fahrzeugs,

- entweder durch die Verwendung von “KW-Simulationssteckern” bzw. einer Softwareänderung zu deaktivieren oder
- mit dem am Dämpfer vorhandenen „KW-Stecker“ und dem serienmäßigen Stecker zu verbinden.

Die wahlweise verwendeten Simulationsstecker bestehen aus Steckhülsen mit einer integrierten elektr. Spule, die an den Anschlussstellen anstelle der serienm. Dämpfer installiert werden, um deren Vorhandensein zu simulieren und entsprechende Fehlermeldungen auszuschließen.
When installing the coilover kit in vehicles with electronic damping control - depending on the technical specification of the vehicle - the electronic dampers need to either

- *be deactivated by the use of “KW simulating plugs” respectively by changing the software or*
- *to be connected with the plugs of the serial dampers via the “KW connectors” of the KW dampers.*

The simulating plugs which optionally can be used, consist of a plug-in sleeve with an integrated electric coil. These plugs are to be connected with the vehicle-mounted connectors instead of the serial dampers in order to simulate the situation that the serial ones would still be installed, furthermore in order to rule out an error signal.

Die Verwendung des Tieferlegungssatzes an Fahrzeugen mit Niveauregulierung ist nicht zulässig. / *Use of the lowering kit on vehicles with levelling system is not permitted.*

Die Fahrzeughöhe ist in den Fahrzeugpapieren unter Feld 20 neu festzulegen. Das genaue Maß der Tieferlegung ist von fahrzeugspezifischen Toleranzen, der Reifengröße und der Fahrzeugausführung abhängig.
The vehicle height must the laid down in the vehicle documents in box 20. The precise measure of the lowering will depend on the specific vehicle tolerances, tyre size and vehicle version.

Maße / *dimensions* (mm)

Fahrzeug *Vehicle*	**Verstellbereich** *adjustment range* (min. – max.)		**Abstandsmaß** *Clearance*		**Tieferlegungsmaß** *Size of lowering*	
	VA/*front* [1)]	**HA**/*rear* [2)]	**VA**/*front* [3)]	**HA**/*rear* [3)]	**VA**/*front* [*)]	**HA**/*rear* [*)]
BMW 3er Lim. Allrad	155 – 175	31 – 46 [2a)] 26 – 41 [2b)]	330	325	40 – 60	40 – 60
BMW M240i Allrad	150 – 170	24 – 39 [2a)] 19 – 34 [2b)]	330	325	25 – 45	25 – 45
BMW 4er Coupé Allrad	155 – 175	28 – 43 [2a)] 23 – 38 [2b)]	330	325	30 – 50	30 – 50

[1)] Abstandsmaß der Federauflage bis zur nächstliegenden gehäuseseitigen Befestigungsschraube des Federbeins / *Distance from the spring rest to the nearest fastening screw*

[2)] Abstand der Anlagefläche der Gewindehülse am Fahrzeug bis zur Federauflage
Distance from contact point of the car to the adjustable spring perch

[2a)] Nur Fahrzeugausführungen mit „ovaler“ Fixierungsöffnung im Sturz- bzw. Querlenker der Hinterachse.
Only vehicle versions with "oval" fixing hole in the camber or wishbone of the rear axle.

[2b)] Nur Fahrzeugausführungen mit „runder“ Fixierungsöffnung im Sturz- bzw. Querlenker der Hinterachse.
Only vehicle versions with "round" fixing hole in the camber or wishbone of the rear axle.

[3)] Mindestabstand Radmitte – Radhausausschnittkante
Minimum distance from wheel centre to wheelhouse rim

[*)] Das Tieferlegungsmaß wurde am Prüffahrzeug ermittelt. Bei Fahrzeugen mit werkseitiger Tieferlegung reduziert sich die angegebene Tieferlegungsrate um das Maß der werkseitigen Tieferlegung. / *The suspension lowering was determined on the test vehicle. For vehicles with factory lowering, the specified lowering rate is reduced by the factory lowering dimension.*

Berichtigung der Fahrzeugpapiere / *Amendment of vehicle documents:*

Eine Berichtigung der Fahrzeugpapiere ist erst „bei nächster Befassung“ der Zulassungsbehörde mit den Fahrzeugpapieren erforderlich.
Folgendes Beispiel für die Eintragung wird vorgeschlagen:
Amendment of the vehicle documents is only necessary the next time the approval authority has to do with the vehicle documents. The following example is suggested for the entry:

Feld / *Item*	Eintragung / *Entry*
22	Mit stufenlos verstellbarem Fahrwerk der Fa. KW automotive GmbH; Kennzeichnung Federn vorn: 3-60-80 / 70-200*, hinten: 10-60-80 / 140-220*; Federbein vorn: 202 1056 L/R, Dämpfer hinten: 202 1149 L/R; Maß Radmitte bis Radhausausschnittkante VA/HA.../... *

V. Prüfgrundlagen und Prüfergebnisse / *Basis of tests and test results*

Das Versuchsfahrzeug und die Fahrwerksteile wurden einer Prüfung gem. den Prüfbedingungen über Fahrzeugtiefer-/höherlegungen des VdTÜV-Merkblatts 751 (Stand: 30.04.2021) unterzogen. Die Prüfbedingungen wurden erfüllt.
The test vehicle and the modification parts were subjected to a test in accordance with the test conditions regarding raising / lowering of vehicles contained in VdTÜV Merkblatt 751 (30.04.2021).
The test conditions were fulfilled.

VI. Anlage / *Annex*

Hinweise zum Teilegutachten / *Notes on the Parts Approval*

VII. Schlussbescheinigung / *Concluding certification*

Es wird bescheinigt, dass die im Verwendungsbereich beschriebenen Fahrzeuge nach der Änderung und der durchgeführten und bestätigten Änderungsabnahme unter Beachtung der in diesem Teilegutachten genannten Auflagen/Hinweise insoweit den Vorschriften der StVZO in der heute gültigen Fassung entsprechen.
It is hereby certified that the vehicles described under field of application satisfy the regulations of StVZO in the current version after modification and performed and confirmed modification acceptance, provided the conditions/notes given in the present TÜV approval are observed.

Die Firma KW automotive GmbH unterhält ein Qualitätsmanagementsystem nach ISO 9001:2015 (Zertifikat-Registrier-Nr.: 12 100 22913 TMS).
The manufacturer KW automotive GmbH maintains a quality management system according to ISO 9001:2015 (Certificate Registration No.: 12 100 22913 TMS).

Dieses Teilegutachten darf nur vom Hersteller und nur in vollem Wortlaut vervielfältigt und weitergegeben werden. / *The parts approval may only be reproduced and passed on by the manufacturer in its unabbreviated form.*

Das Teilegutachten verliert seine Gültigkeit bei technischen Änderungen am Fahrzeugteil oder wenn vorgenommene Änderungen an den beschriebenen Fahrzeugen die Verwendung des Teiles beeinflussen sowie bei Änderung der gesetzlichen Grundlagen.
The TÜV parts approval shall cease to be valid if technical modifications are made to the vehicle part or if modifications made to the vehicles described affect use of the part and in the case of any changes to the statutory specifications.

TÜV NORD Mobilität GmbH & Co. KG
IFM - Institut für Fahrzeugtechnik und Mobilität
Schönscheidtstr. 28, 45307 Essen
DIN EN ISO/IEC 17025, 17020
Benannt als Technischer Dienst / *Designated as Technical Service*
vom Kraftfahrt-Bundesamt / *by Kraftfahrt-Bundesamt*: KBA - P 00004-96

Hannover, 16.02.2024
IFM/926/Bb

Obering. Dipl.-Ing. K.-D. Barbknecht

In den unter Ziff. I. im „Verwendungsbereich“ genannten Fahrzeugen werden je nach Fahrzeugkonfigurationen zwei unterschiedliche Sturz- bzw. Querlenker an der Hinterachse verbaut. Beim Einbau des Fahrwerks muss genau darauf geachtet werden, welcher untere Federteller in dem Sturz- bzw. Querlenker verbaut werden muss. / *Depending on the vehicle configuration, two different camber or wishbones are fitted to the rear axle of the vehicles listed under item I. in the "Area of use". When installing the chassis, it must be ensured exactly which lower spring plate must be installed in the camber or wishbone.*

Ausführung A „oval“ oder B „rund“ / *Version A "oval" or B "round"*
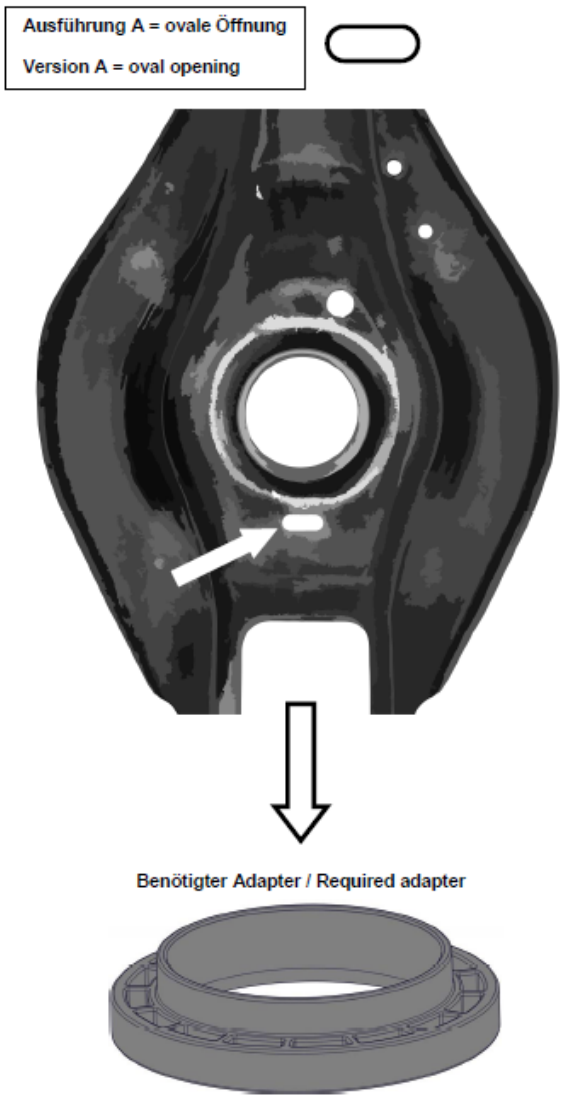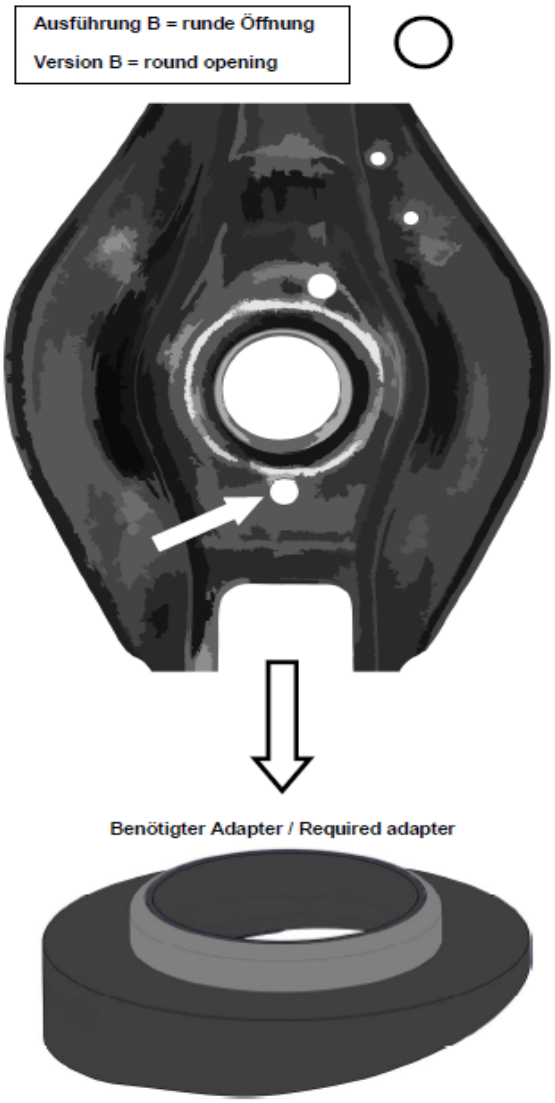
Eine ovale oder runde Öffnung ist zwischen der Federaufnahme und der Radaufhängung am serienmäßigen Sturz- bzw. Querlenker vorhanden. Bei der ovalen Öffnung darf nur der symmetrische untere Federteller und entsprechend bei der runden Öffnung nur der asymmetrische untere Federteller verbaut werden. / *An oval or round opening is provided between the spring mount and the wheel suspension on the standard camber or wishbone. In the case of the oval opening, only the symmetrical lower spring plate may be installed and, correspondingly, in the case of the round opening, only the asymmetrical lower spring plate may be installed.*