STREET PERFORMANCE

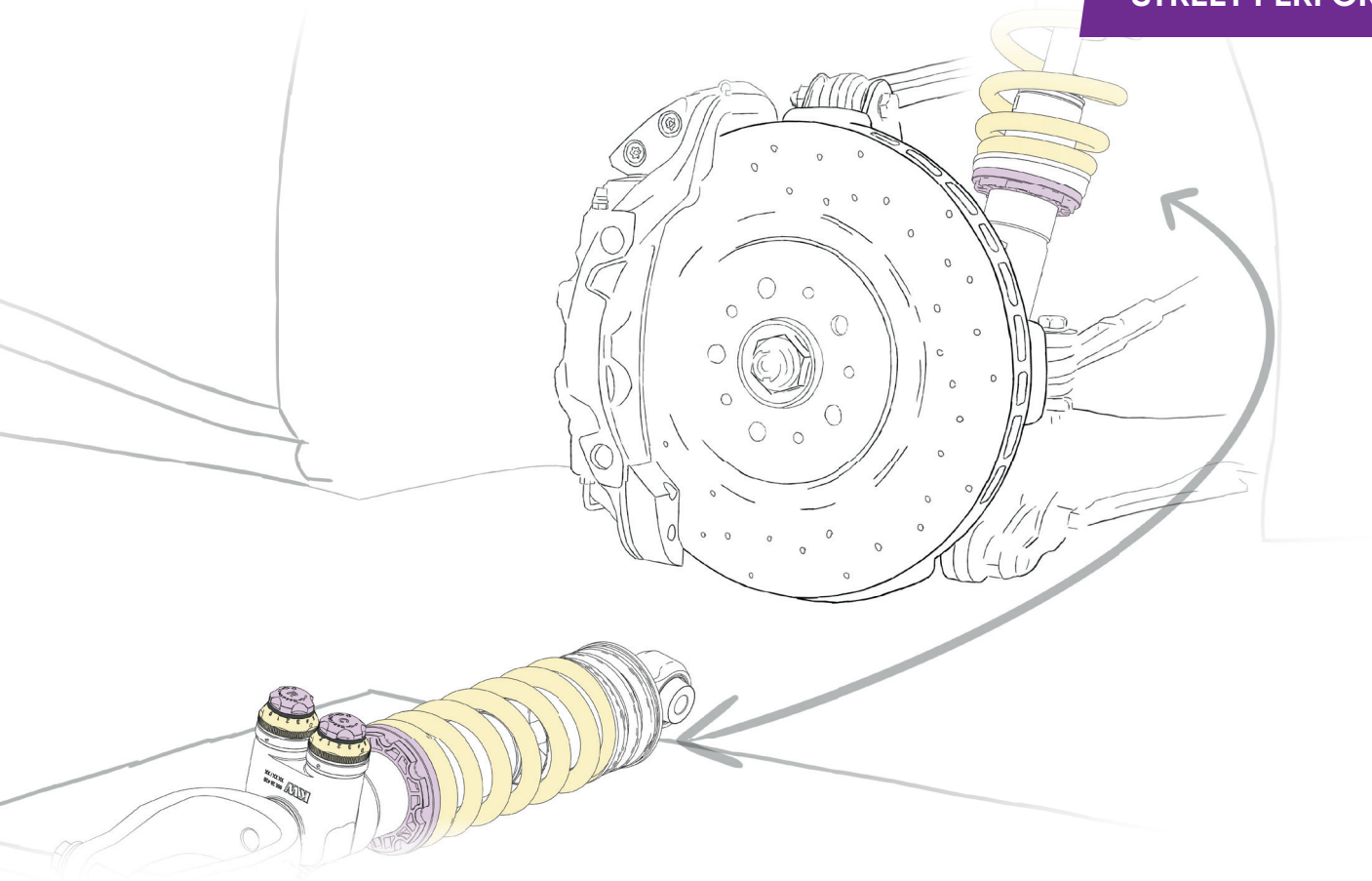

* Schematische Darstellung

EINBAUANLEITUNG

INSTALLATION INSTRUCTIONS

FÜR JEDEN ANSPRUCH DAS RICHTIGE FAHRWERK.

HERSTELLER / MANUFACTURER

KW automotive GmbH
Aspachweg 14
74427 Fichtenberg, Germany

Telefon: +49 7971 9630 - 0
Telefax: +49 7971 96 30 - 191
info@KWautomotive.de

EINBAUHINWEISE

Vor der Fahrwerksmontage ist folgendes in jedem Fall zu beachten:

- **Das Gutachten muss mit den technischen Daten des Fahrzeugs übereinstimmen.**
- **Die zu verbauenden Teile müssen mit dem Gutachten übereinstimmen.**
- **Alle spezifischen Montageanweisungen sind genau einzuhalten.**

Bei der Entwicklung von KW Gewindefahrwerken wird auf eine möglichst einfache Handhabung geachtet. Sofern in dieser Anleitung nachfolgend nicht abweichend beschrieben, werden alle Fahrwerkselemente analog zur Serienmontage aus- und eingebaut.
Irrtümer und Änderungen vorbehalten. Aktuelle Einbauanleitungen unter www.kwsuspensions.de

INSTALLATION INSTRUCTIONS

Before beginning installation, please read the following carefully:

- ***The certificate must match the technical data of the vehicle.***
- ***The parts to be installed must correspond with the certificate.***
- ***All specific installation instructions must be strictly followed.***

KW Coilovers for automobile suspensions are designed for easy installation. Unless otherwise specified in these instructions, all suspension components are installed and removed in accordance with the original factory assembly procedure. At the time of printing all instructions and specifications are correct. All rights to make changes are reserved. Please check with your local KW dealer or the KW website www.kwsuspensions.com (US-program only) www.kwsuspensions.de (European program) for the latest updates.

© KWautomotive GmbH

Allgemeine Informationen und Sicherheitshinweise

Fahrwerkskomponenten sind sicherheitsrelevante Bauteile, die entscheidend für die Sicherheit des Fahrzeugs und seiner Insassen sind. Diese Bauteile sind ausschließlich für das jeweils angegebene Fahrzeugmodell zugelassen und dürfen weder verändert noch modifiziert werden. Die Montage sämtlicher Fahrwerkskomponenten darf nur von geschultem Personal unter Verwendung geeigneter Werkzeuge durchgeführt werden. Unsachgemäße Änderungen oder Verwendungen führen zum Erlöschen der Gewährleistung und können dazu führen, dass die Person, die das Produkt verwendet, für Schäden an Personen oder Sachwerten haftbar gemacht wird.

Gefahr

Stoßdämpfer und Stoßdämpfereinsätze dürfen auf keinen Fall zerlegt werden. Dämpfer stehen unter Druck. Explosionsgefahr!

Für die Montage sind spezielle Werkzeuge und fundiertes Fachwissen zwingend erforderlich.

Die aktuell geltenden Unfallverhütungsvorschriften für die jeweiligen Tätigkeiten sind in jedem Fall strikt einzuhalten.

Die Kolbenstangenbefestigungsmuttern dürfen niemals durch einen Schlagschrauber bewegt werden!

Eine unsachgemäße Montage oder fehlerhafte Handhabung kann schwerwiegende Folgen haben, darunter:
Kontrollverlust über das Fahrzeug, schwere Unfälle oder erhebliche Schäden an Personen und Sachwerten.

Der Hersteller schließt jegliche Haftung für Schäden oder Verletzungen aus, die durch unsachgemäße Montage, fehlerhafte Handhabung oder Abweichungen von den Montageanweisungen entstehen.

Bewahren Sie Kleinteile, Verpackungsmaterialien und scharfkantige Gegenstände unbedingt außerhalb der Reichweite von kleinen Kindern auf. Es besteht eine erhebliche Verletzungs- und Erstickungsgefahr.

Warnung

Die Fahrwerksmontage sollte ausschließlich auf geeigneten und geprüften Hebebühnen erfolgen.

Bei Montagearbeiten am Fahrwerk, bei denen das Fahrzeug mittels Wagenheber angehoben wird, ist es mit handelsüblichen Unterlegkeilen gegen Wegrollen zu sichern. Zusätzlich ist das angehobene Fahrzeug mit Unterstellböcken gegen unbeabsichtigtes Herabsenken zu sichern!

Die originalen Fahrwerkskomponenten sind analog zur Serienmontage fachgerecht zu demontieren.

Für Demontage und Montage sind geeignete, fachgerechte Werkzeuge zu verwenden.

Die Befestigungsmuttern der Kolbenstangen dürfen ausschließlich mit geeignetem Spezialwerkzeug angezogen werden. Die Verwendung eines Schlagschraubers ist untersagt.

Die Kolbenstange darf niemals mit einer Zange oder ähnlichem festgehalten werden, da selbst kleinste Oberflächenverletzungen zu einem Defekt und zum Gewährleistungsausschluss führen können.

Alle Schraubverbindungen, für die in dieser Anleitung keine abweichenden Angaben gemacht werden, sind unverändert auszuführen.

Vor der Montage müssen alle Achsteile gründlich gereinigt und auf Mängel untersucht werden.

Nach der Montage ist die Fahrwerksgeometrie gemäß den Vorgaben des Fahrzeugherstellers neu einzustellen. Sollten die Höhenabweichungen eine genaue Einstellung verhindern, ist ein optimaler Wert nahe des Toleranzbereichs zu wählen.

Bei Fahrzeugen mit Fahrerassistenzsystemen (z. B. Radarsensoren und Kamerasystemen) muss bei Änderungen wie einer Tieferlegung und einem vergrößerten Einfederweg die korrekte Justierung der relevanten Sensoren gemäß Herstellervorgaben sichergestellt und nachgewiesen werden.

Die Fahrwerk-Dämpfungsregelung (sofern vorhanden) muss durch eine Werkstatt mit entsprechend geschultem und erfahrenem Personal deaktiviert werden.

Hinweis

Lesen Sie die gesamte Bedienungsanleitung und alle mitgelieferten Dokumente sorgfältig durch, bevor Sie das Produkt verwenden.
Bei Fragen oder Unklarheiten zur Montage nehmen Sie bitte Kontakt mit uns auf.

Im Bereich der Kolbenstangenabdichtung kann sich bei neuen und bereits gefahrenen Stoßdämpfern Öl oder Fett ansammeln.
Dies entsteht durch die Verwendung von Fett bei der Montage des Dichtrings. Zudem kann durch die Dämpferprüfung etwas Schleppöl austreten. Diese Ansammlungen sind normal und kein Hinweis auf einen Defekt.

Falls das Fahrzeug mit Höhensensoren (z. B. für Niveauregulierung oder Scheinwerferhöhenverstellung) ausgestattet ist, müssen die Sensoren vor dem Ausbau der Federbeine oder Stoßdämpfer demontiert werden, um Schäden zu vermeiden.

© KWautomotive GmbH

Hinweis

Altteile sind umweltgerecht und gemäß den örtlichen Vorschriften zu entsorgen. Detaillierte Informationen finden Sie in den nachfolgenden Entsorgungshinweisen.

Bevor die Fahrzeughöhe korrigiert wird, muss das Gewinde gründlich gereinigt werden. Wir raten davon ab, Öl zu verwenden, da später Staub und Schmutz am Gewinde haften könnten. Verwenden Sie eine Edelstahlbürste und Druckluft zur Reinigung. Drehen Sie anschließend den Gewindering nach unten und reinigen Sie auch das Gewinde oberhalb.

Höhenverstellungen (keine Federbeine) sind zum Reinigen und zur Korrektur des Fahrzeugniveaus aus dem Fahrzeug zu demontieren.

Der Verstellfederteller ist durch Anziehen der vormontierten Innensechskantschraube gegen Verdrehen zu sichern. Bei Höhenverstellungen (Dämpfer und Feder getrennt) ist das Sichern des Gewinderings gegen Verdrehen nicht notwendig.
Achtung! Das Anzugsdrehmoment der Innensechskantschraube von 1-2 Nm muss in jedem Fall eingehalten werden. Ein zu hohes Anzugsdrehmoment beschädigt sowohl das Gewinde als auch das Federbein!

Nach der kompletten Montage des Fahrwerks ist das Fahrzeug im Werkstattbereich auszurollen. Danach ist die Fahrzeughöhe zu prüfen und eine Korrektur gemäß Kundenwunsch durchzuführen.
Das Maß „Radmitte - Kotflügelunterkante“ aus der nachfolgenden Tabelle ist in jedem Fall einzuhalten. Beim Einstellen ist zu berücksichtigen, dass sich das Fahrzeug im ersten Fahrbetrieb um weitere 5-10 mm setzen kann.

Überprüfung der Freigängigkeit von Rädern und Bereifung zu den Federbeinen (Gewinderingen) sowie zu anderen Fahrwerks- und Karosserieteilen. Der Mindestabstand von 5 mm darf nicht unterschritten werden. Es ist gegebenenfalls mittels handelsüblicher (für das Fahrzeug zugelassener) Distanzscheiben mit eigenem Gutachten oder durch fachgerechte Bearbeitung der Radläufe wieder herzustellen.
Bei Federbeinkonstruktionen, bei denen sich die Federbeine direkt neben dem Rad befinden, die jedoch keine radführende Eigenschaft haben, ist das Fahrzeug mittels 100 mm hohen Unterlegkeilen über die Diagonale (z. B. vorne rechts und hinten links) einzufedern. In dieser Position muss das vorgegebene Mindestabstandsmaß ebenfalls eingehalten werden. Durch diese Maßnahme kann auch die Freigängigkeit der Bereifung zur Karosserie überprüft werden.
Achtung: Bei Mehrlenkerachsen ist diese Methode zur Beurteilung der Radfreigängigkeit zur Karosserie nicht ausreichend. Hier muss das Fahrzeug bis zur maximalen Achslast beladen werden, und im Fahrversuch ist die Radfreigängigkeit zu überprüfen.

Abschließend müssen alle mit der Fahrzeughöhe in Verbindung stehenden Komponenten (z. B. Scheinwerfer, Bremskraftregler usw.) gemäß den Vorgaben des Fahrzeugherstellers eingestellt werden.

Das Fahrzeug darf erst auf öffentlichen Straßen gefahren werden, wenn die gesetzlichen Vorgaben erfüllt sind. Die Mindestabstände zur Fahrbahnoberfläche finden Sie in der nachfolgenden Tabelle.

Tabelle Mindestabstände zur Fahrbahnoberfläche (Lichttechnische Einrichtung gemäß UN-R48 Änderungsstand 07)			
Scheinwerferaustrittskante	500 mm	Blinker seitlich	350 mm
Nebelscheinwerfer	250 mm	Bremsleuchte	350 mm
Kennzeichen vorne (gemäß §10 (7) FZV - Stand: 02.10.2019)	200 mm	Schlussleuchte	350 mm
Kennzeichen hinten (Anhang II, 1.2.1.4.1, VO (EU) 1003/2010 Stand: VO (EU) 2015/166)	300 mm	Anhängerkupplung Kugelmitte * 1.1.1, Anhang 7, UN-R55 Änderungsserie 02	350 mm
Blinker vorne	350 mm	Rückfahrscheinwerfer	250 mm
Blinker hinten	350 mm	Nebelschlussleuchte	250 mm
Tagfahrlicht	250 mm		

* Bei zulässigem Gesamtgewicht / ausgenommen Geländefahrzeuge (M1G, N1G)

Tabelle Anzugsdrehmoment für Kolbenstangenverschraubung:

M8 = **25 Nm**, M10x1 = **20 Nm**, M10x1,25 = **20 Nm**, M12x1,25 = **35 Nm**, M12x1,5 = **40 Nm**, M14x1,5 = **50 Nm**, M16x1,5 = **50 Nm**

Urheberrecht

Diese Einbauanleitung ist urheberrechtlich geschützt. An der Einbauanleitung gewähren wir zum Zwecke des Einbaus der bei uns erworbenen Produkte das Recht zum Herunterladen und/oder Drucken. Jede weitere Vervielfältigung der Anleitung ist unzulässig. Eine Übertragung des Rechtes auf Dritte oder eine Unterlizenzierung, sowie eine Bearbeitung der Lichtbilder sind nicht gestattet. Wir sind berechtigt, die eingeräumten Nutzungsrechte jederzeit zu kündigen. Urheberrechtsverletzungen werden zivil- und strafrechtlich verfolgt.

General Information and Safety Instructions

Suspension components are safety-critical parts that are essential for the safety of the vehicle and its occupants. These components are approved exclusively for the specified vehicle model and must not be altered or modified in any way. All suspension components must only be installed by trained professionals using the appropriate tools. Improper modifications or use will void the warranty and may result in the person using the product being held liable for any damage to persons or property.

Danger

Shock absorbers and shock absorber inserts must never be disassembled. The dampers are under pressure. Risk of explosion!

Special tools and extensive technical knowledge are absolutely required for installation.

All applicable accident prevention regulations must be strictly observed.

The piston rod mounting nuts must never be moved using an impact wrench!

Improper installation or faulty handling can have serious consequences, including:
Loss of control over the vehicle, severe accidents, or significant damage to persons or property.

The manufacturer disclaims any liability for damages or injuries resulting from improper installation, incorrect handling, or deviations from the installation instructions.

Keep small parts, packaging materials, and sharp objects out of the reach of young children. There is a significant risk of injury and choking.

Warning

The suspension installation should only be performed on suitable and tested lifting platforms.

When performing suspension work where the vehicle is lifted using a jack, the vehicle must be secured against rolling using commercially available wheel chocks. In addition, the raised vehicle must be supported with axle stands to prevent unintentional lowering.

The original suspension components must be removed in accordance with the original factory assembly procedure.

Use suitable professional tools for disassembly and assembly.

The piston rod mounting nuts must only be tightened with appropriate special tools.

The piston rod must never be held with pliers or similar tools, as even the smallest surface damage can lead to a defect and void the warranty.

All fasteners for which no different instructions are specified in this manual must remain unchanged.

Before installation, all axle components must be carefully cleaned and checked for defects.

After installation, the suspension geometry must be adjusted according to the vehicle manufacturer's requirements. If height deviations prevent an exact adjustment, an optimal value close to the tolerance range should be selected.

For vehicles with driver assistance systems (e.g., radar sensors and camera systems), any modifications such as lowering or increased compression travel must ensure the correct adjustment of the relevant sensors in accordance with the manufacturer's specifications, and this must be verified.

The suspension damping control (if available) must be deactivated by a workshop with appropriately trained and experienced personnel.

Note

Read the entire user manual and all accompanying documents carefully before using the product. If you have any questions or uncertainties regarding the installation, please contact us.

In the area of the piston rod seal, oil or grease may accumulate on both new and used shock absorbers. This results from the use of grease during the installation of the seal and may also occur due to residual oil leakage during shock absorber testing. These accumulations are normal and are not an indication of a defect.

If the vehicle is equipped with height sensors (e.g., for ride height adjustment or headlamp leveling), the sensors must be removed before disassembling the struts or shock absorbers to prevent damage.

© KWautomotive GmbH

Note

Old parts must be disposed of in an environmentally responsible manner and in accordance with local regulations. Detailed information can be found in the disposal instructions provided below.

Before the vehicle height is adjusted, the thread must be thoroughly cleaned. We advise against using oil, as dust and dirt could later adhere to the thread. Use a stainless steel brush and compressed air for cleaning. Then, turn the threaded ring downward and clean the thread above as well.

Height adjustments (not the struts) must be removed from the vehicle for cleaning and to adjust the vehicle level.

The adjustment spring perch must be secured against rotation by tightening the pre-assembled hexagon screw. In the case of height adjustments (separate damper and spring), securing the threaded ring against rotation is not necessary.
Caution! The specified tightening torque of 1-2 Nm must be observed at all times. Excessive tightening torque may damage the thread and the strut.

After the complete suspension installation, the vehicle must be rolled out in the workshop area. Then, the vehicle height should be checked, and any adjustments should be made according to the customer's specifications.
The dimension 'wheel center - fender edge' from the table below must be adhered to at all times.
When adjusting, it must be considered that the vehicle may settle by an additional 5-10 mm during the initial driving operation.

Check the clearance of the wheels and tires in relation to the shock absorbers (threaded rings) as well as other suspension and body parts. The minimum clearance must not be less than 5 mm. If necessary, it can be restored using commercially available (vehicle-approved) wheel spacers with their own certification or by professionally modifying the wheel arches.
For shock absorber designs where the shock absorbers are located directly next to the wheel but do not have a guiding function, the vehicle must be lowered using 100 mm high wedges across the diagonal (e.g., front right and rear left). In this position, the specified minimum clearance must also be maintained. This method also allows for checking the clearance of the tires to the body.
Caution: For multi-link axles, this method of checking wheel clearance to the body is not sufficient. The vehicle must be loaded to the maximum axle load, and wheel clearance must be checked during a test drive.

Finally, all components related to the vehicle height (e.g., headlights, brake force regulators, etc.) must be adjusted according to the vehicle manufacturer's specifications.

The vehicle may only be driven on public roads once the legal requirements have been met.

Tightening torque for the piston rod nut:

M8 = ***25 Nm (18 ft-lb)****, M10x1 =* ***20 Nm (15 ft-lb)****, M10x1,25 =* ***20 Nm (15 ft-lb)****, M12x1,25 =* ***35 Nm (26 ft-lb)****, M12x1,5 =* ***40 Nm (29 ft-lb)****, M14x1,5 =* ***50 Nm (37 ft-lb)****, M16x1,5 =* ***50 Nm (37 ft-lb)***

Copyright

These installation instructions are protected by copyright law. The right to download and print these instructions is granted solely for the purpose of installing products purchased from us. Any further reproduction is prohibited. The transfer or sublicensing of these rights to a third party, as well as any manipulation of the photographs, is not permitted. We reserve the right to revoke the granted rights at any time. Copyright violations will be prosecuted.

Entsorgungshinweise für Stoßdämpfer, Federn, Zubehör und Verpackung

Stoßdämpfer

Nicht öffnen, nicht erhitzen

- Begründung: Das Gehäuse kann platzen, Öl kann auslaufen, da der Stoßdämpfer unter Druck steht.

Nicht achtlos wegwerfen, nicht im Hausmüll entsorgen

- Begründung: Stoßdämpfer enthalten Mineralöl, das schwere Umweltschäden im Erdreich, Grundwasser oder in Gewässern verursachen kann.
- Empfehlung: Entsorgung über einen Rohstoffhandel oder Recyclinghof.

Federn und Zubehör

- **Federn**
  Entsorgung im Stahl- oder Mischschrott
- **Höhenverstellungen, Federteller (nicht aus Kunststoff)**
  Entsorgung im Mischschrott
- **Federteller, Zwischenringe (aus Kunststoff)**
  Entsorgung im Plastikmüll
- **Schrauben, Muttern, Stabistangen, Domlager**
  Entsorgung im Mischschrott
- **Steuergeräte, Stilllegungen**
  Entsorgung im Elektroschrott

Verpackung

- **Karton**
  Entsorgung im Papiermüll
- **Verpackungsschaum, Inletts, Umreifungsband**
  Entsorgung im Plastikmüll

Disposal information for Shock Absorbers, Springs, Accessories and Packaging

Shock absorbers

- ***Do not open or heat up the shock absorbers.***
  Reason: Housing may burst, and oil may leak, as the shock absorber is under pressure
- ***Do not throw away shock absorbers carelessly, do not dispose of them in household waste.***
  Reason: Shock absorbers contain mineral oil. Mineral oil can cause serious environmental damage to soil, groundwater, or bodies of water. Disposal only via a recycling company, recycling center, or specialist garage.

Springs and Accessories

- ***Springs***
  Disposal in steel or mixed scrap
- ***Height adjusters, spring plates (not made of plastic)***
  Disposal in mixed scrap
- ***Spring plates, spacer rings (made of plastic)***
  Disposal in plastic waste
- ***Screws, nuts, stabilizer links, strut bearings***
  Disposal in mixed scrap
- ***Control units, Cancellation Kits***
  Disposal in electronic waste

Packaging

- ***Cardboard***
  Disposal in paper waste
- ***Packaging foam, inserts, plastic strapping***
  Disposal in plastic waste

Beschreibung der Anlagen / *Description of Attachments*

	Fahrzeugtyp / *Vehicle model*
Anlage / *Attachment* … 10 0CP	Audi S5 Cabriolet (B9) Typ B8 / *Audi S5 Convertible (B9)* *Type B8*
Anlage / *Attachment* … 10 0AV	Audi A4 Limousine 2WD (B9), Audi A5 Coupé 2WD (B9) Typ B8 / *Audi A4 Sedan 2WD (B9),* *Audi A5 Coupe 2WD (B9)* *Type B8*
Anlage / *Attachment* … 10 0BT	Audi S4 Avant 4WD (B9), Audi S5 Sportback 4WD Benziner (B9), Audi S5 Sportback 4WD Diesel (B9) Typ B8, B81 *Audi S4 Station Wagon 4WD (B9),* *Audi S5 Sportback 4WD Petrol engine (B9),* *Audi S5 Sportback 4WD Diesel engine (B9)* *Type B8, B81*
Anlage / *Attachment* … 10 0BQ	Audi S5 Coupé 4WD Benziner (B9), Audi S5 Coupé 4WD Diesel (B9) Typ B8 *Audi S5 Coupe 4WD Petrol engine (B9),* *Audi S5 Coupe Diesel engine 4WD (B9)* *Type B8*
Anlage / *Attachment* … 10 0AR	Audi A4 Avant 4WD (B9), Audi A5 Sportback 4WD (B9) Typ B8, B81 *Audi A4 Station Wagon 4WD (B9),* *Audi A5 Sportback 4WD (B9)* *Type B8, B81*
Anlage / *Attachment* … 10 0AS	Audi A4 Avant 4WD (B9), Audi A5 Sportback 4WD (B9) Typ B8, B81 *Audi A4 Station Wagon 4WD (B9),* *Audi A5 Sportback 4WD (B9)* *Type B8, B81*
Anlage / *Attachment* … 10 0CC	Audi A5 Cabriolet 2WD (B9), Audi A5 Cabriolet 4WD (B9) Typ B8 *Audi A5 Convertible 2WD (B9),* *Audi A5 Convertible 4WD (B9)* *Type B8*

© KWautomotive GmbH

Beschreibung der Anlagen / *Description of Attachments*

	Fahrzeugtyp / *Vehicle model*
Anlage / *Attachment* … 10 0CD	**Audi A5 Cabriolet 2WD (B9), Audi A5 Cabriolet 4WD (B9), Typ B8** ***Audi A5 Convertible 2WD (B9), Audi A5 Convertible 4WD (B9), Type B8***
Anlage / *Attachment* … 10 0AP	**Audi A4 Avant 2WD (B9), Audi A5 Sportback 2WD (B9), Audi A4 Limousine 4WD (B9), Audi A5 Coupé 4WD (B9), Typ B8, B81** ***Audi A4 Station Wagon 2WD (B9), Audi A5 Sportback 2WD (B9), Audi A4 Sedan 4WD (B9), Audi A5 Coupe 4WD (B9), Type B8, B81***
Anlage / *Attachment* … 10 0BH	**Audi A4 Limousine 4WD (B9), Audi A5 Coupé 4WD (B9), S4 Limousine 4WD (B9) Typ B8, B81** ***Audi A4 Sedan 4WD (B9), Audi A5 Coupe 4WD (B9), Audi S4 Sedan 4WD (B9), Type B8, B81***
Anlage / *Attachment* … 10 0ED	***Audi A5 Avant 4WD, Audi S5 Avant 4WD Typ F2*** ***Audi A5 Station Wagon 4WD, Audi S5 Station Wagon 4WD Type F2***

© KWautomotive GmbH

Anlage … 10 0AV

Technische Daten				
Fahrzeugtyp	**Audi A4 Limousine 2WD (B9) Typ B8**		**max. zulässige VA-Last: - 1135 kg**	
	V o r d e r a c h s e		**H i n t e r a c h s e**	
Federkennzeichnung	5-80-70 / 80-70-250*		1059	
Federbein- / Dämpferkennzeichnung	100 1020		100 1120	
Zulässiges Abstandsmaß A Vorderachse: Befestigungsschraube - Federauflage Hinterachse: Auflagefläche Verstellung - Federauflage oder Befestigungsschraube - Federauflage	min:	max:	min:	max:
	170 mm	190 mm	13 mm	33 mm
Zulässiges Abstandsmaß B Radmitte - Kotflügelunterkante	min:		min:	
	335 mm		335 mm	

Technische Daten				
Fahrzeugtyp	**Audi A5 Coupé 2WD (B9) Typ B8**		**max. zulässige VA-Last: - 1135 kg**	
	V o r d e r a c h s e		**H i n t e r a c h s e**	
Federkennzeichnung	5-80-70 / 80-70-250*		1059	
Federbein- / Dämpferkennzeichnung	100 1020		100 1120	
Zulässiges Abstandsmaß A Vorderachse: Befestigungsschraube - Federauflage Hinterachse: Auflagefläche Verstellung - Federauflage oder Befestigungsschraube - Federauflage	min:	max:	min:	max:
	170 mm	190 mm	19 mm	39 mm
Zulässiges Abstandsmaß B Radmitte - Kotflügelunterkante	min:		min:	
	335 mm		335 mm	

© KWautomotive GmbH

Attachment … 10 0AV

Technical data				
Vehicle model	**Audi A4 Sedan 2WD (B9) Type B8**		**max. permissible front axle load: - 1135 kg**	
	front axle		**rear axle**	
Spring marking	5-80-70 / 80-70-250*		1059	
Coilover strut / Shock absorber marking	100 1020		100 1120	
Adjustment dimension A Front axle: Fastening screw - spring contact surface Rear axle: Height adjustment support surface - spring contact surface or fastening screw - spring contact surface	min:	max:	min:	max:
	170 mm / 6.7 in	190 mm / 7.5 in	13 mm / 0.51 in	33 mm / 1.3 in
Permissible measurement B Wheel hub center - fender edge	min:		min:	
	335 mm / 13.2 in		335 mm / 13.2 in	

Technical data				
Vehicle model	**Audi A5 Coupe 2WD (B9 Type B8**		**max. permissible front axle load: - 1135 kg**	
	front axle		**rear axle**	
Spring marking	5-80-70 / 80-70-250*		1059	
Coilover strut / Shock absorber marking	100 1020		100 1120	
Adjustment dimension A Front axle: Fastening screw - spring contact surface Rear axle: Height adjustment support surface - spring contact surface or fastening screw - spring contact surface	min:	max:	min:	max:
	170 mm / 6.7 in	190 mm / 7.5 in	19 mm / 0.75 in	39 mm / 1.54 in
Permissible measurement B Wheel hub center - fender edge	min:		min:	
	335 mm / 13.2 in		335 mm / 13.2 in	

© KWautomotive GmbH

Ermittlung der Einstellmaße: Abstandsmaß A (Abbildungen nur symbolisch)
Calculating the adjustment range (distance measurement A): *(Photos are examples only)*

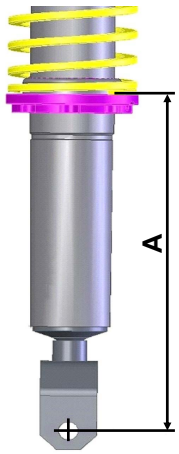

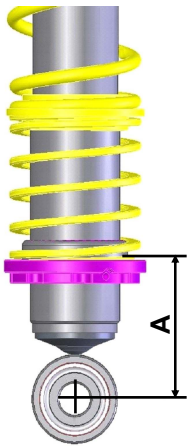

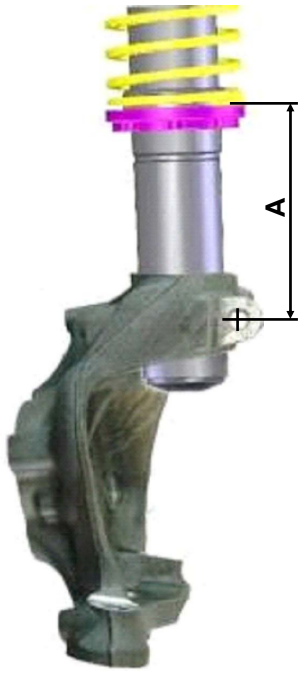

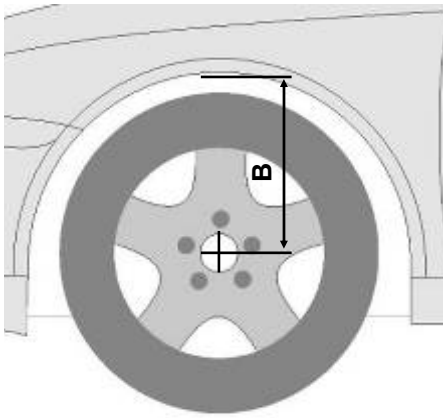

Abstandsmaß B - Radmitte - Kotflügelunterkante /

Measurement B
Wheel hub center - fender edge

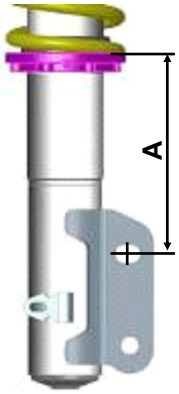

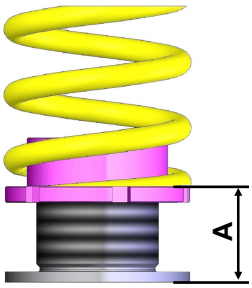

In dieser Tabelle ist die eingestellte Höhe des umgerüsteten Fahrzeugs einzutragen:

Gewindefahrwerk Artikel Nr.	Fahrzeugtyp	Restgewindemaß A		Radmitte - Bördelkante Abstandsmaß B	
		VA:	HA:	VA:	HA:

* **Wichtig:** Das hier angegebene zulässige Abstandsmaß zwischen Radmitte und der Kotflügel - Bördelkante darf nicht unterschritten werden, ausgehend von serienmäßigen Kotflügeln.

Please enter the adjusted height of the modified vehicle in the table below:

Coilover part no	*Vehicle type*	*Measurement A*		*Wheel hub center - fender edge Measurement B*	
		Front	*Rear*	*Front*	*Rear*

* ***IMPORTANT:*** *The specified permissible distance between the wheel hub center and the fender edge must not be less than the value stated above when using standard (original) fenders.*

© KWautomotive GmbH

Vorderachse / *Front axle:*

Angeliefertes Federbein.

Supplied coilover strut.

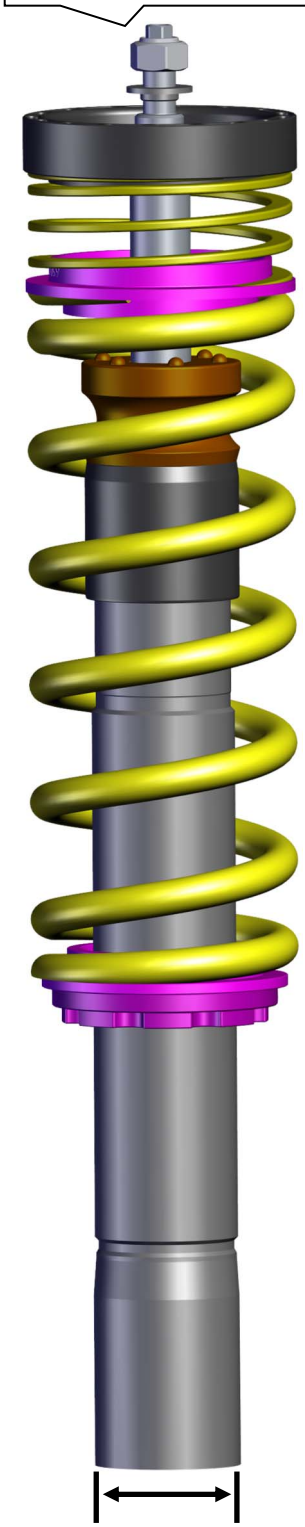

Nachfolgend für Fahrzeuge ohne elektronische Dämpferregelung.

Following for vehicles without electronic damping control.

Bei Fahrzeugen ohne elektronische Dämpferregelung wird die aufgesteckte Hülse nicht benötigt. Hülse entfernen und fachgerecht entsorgen.

For vehicles without electronic damping control, the fitted sleeve is not required. Remove the sleeve and dispose of it properly.

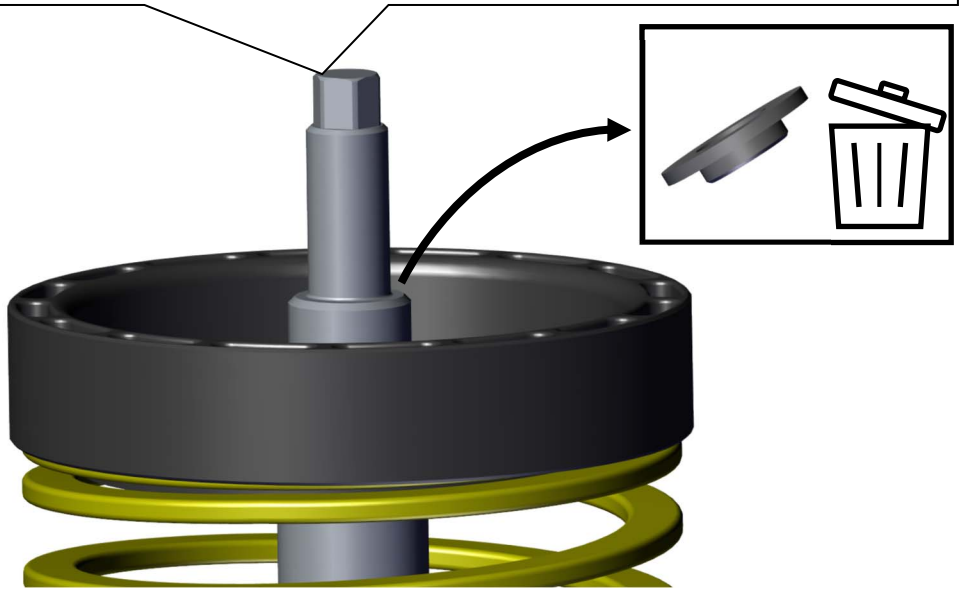

Die serienmäßige Federaufnahme vom originalen Stützlager entfernen. Diese wird nicht mehr benötigt. Anschließend das auf der Kolbenstange vormontierte Anschlagelement mit Staubschutzrohr vom Dämpfer abziehen und in das originale Stützlager eindrücken.

Remove the original spring seat from the top mount. It is no longer required. Then remove the pre-assembled bump stop with dust cover from the damper piston rod and press it into the original top mount.

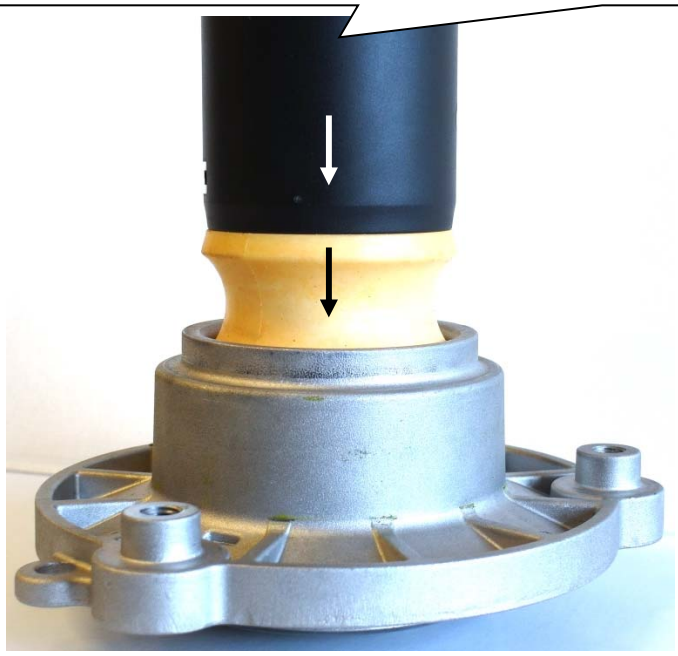

Nur für VA Klemmdurchmesser 53,0mm.

Only for damper clamp 53.0mm.

© KWautomotive GmbH

Vorderachse / *Front axle:*

Originale Stützlagereinheit aufsetzen und mit der mitgelieferten Stoppmutter verschrauben. Das Anzugsdrehmoment der Kolbenstangenbefestigung beträgt 35 Nm (26 ft-lb). Der Einbau des Federbeins erfolgt analog zur Serienmontage.

Achtung: Die Befestigung an der Kolbenstange darf **niemals mit einem Schlagschrauber** angezogen werden.
Für die Montage ist stets **geeignetes Spezialwerkzeug für Stoßdämpfer** zu verwenden. Bereits kleinste Beschädigungen an der Kolbenstange können zu einem Defekt führen und die Gewährleistung erlöschen lassen.

Install the original support bearing unit and fasten it with the supplied stop nut. Tightening torque for the piston rod is 35 Nm (26 ft-lb). Install the strut in accordance with the original factory assembly procedure.

Caution: *The fastening on the piston rod must* ***never be tightened using an impact wrench****.*
Always use ***suitable special tools for shock absorbers*** *during installation. Even the smallest damage to the piston rod surface can cause failure and will void the warranty.*

Bitte darauf achten, dass die Federenden der Vorspannfeder und der Hauptfeder nicht exakt übereinander liegen. Die Federn sind um 180° versetzt zueinander einzubauen.

Make sure that the spring ends of the helper spring and the main spring are not positioned directly on top of each other. Install them rotated by 180° to each other.

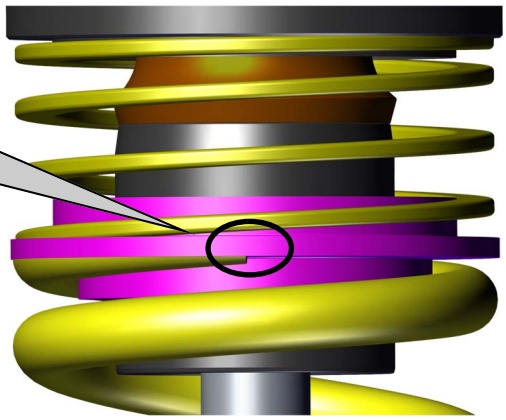

Original Abdeckung am Stützlager wieder montieren.

Reinstall the original cover on the top mount.

© KWautomotive GmbH

Vorderachse / Front axle:

Nachfolgend für Fahrzeuge mit elektronischer Dämpferregelung.

Following for vehicles with electronic damping control.

Angeliefertes Federbein.

Supplied coilover strut.

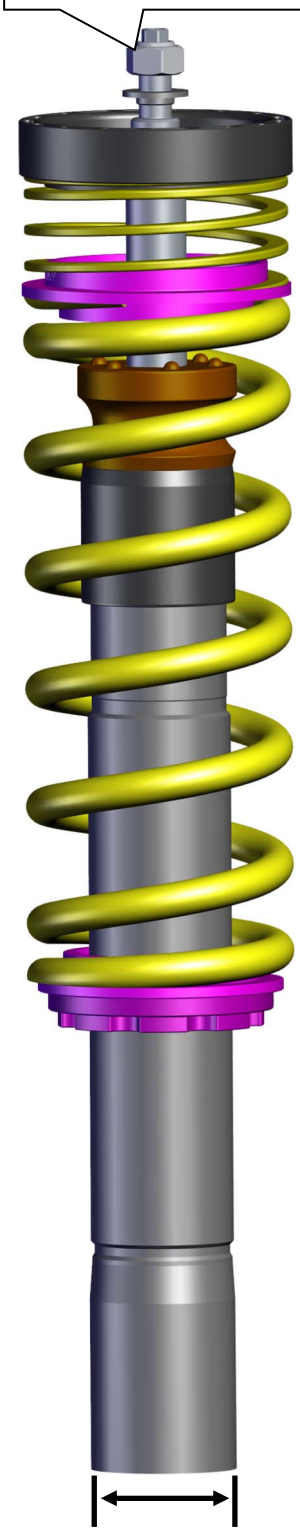

Die serienmäßige Federaufnahme vom originalen Stützlager entfernen. Diese wird nicht mehr benötigt. Anschließend das auf der Kolbenstange vormontierte Anschlagelement mit Staubschutzrohr vom Dämpfer abziehen und in das originale Stützlager eindrücken.

Remove the original spring seat from the top mount. It is no longer required. Then remove the pre-assembled bump stop with dust cover from the damper piston rod and press it into the original top mount.

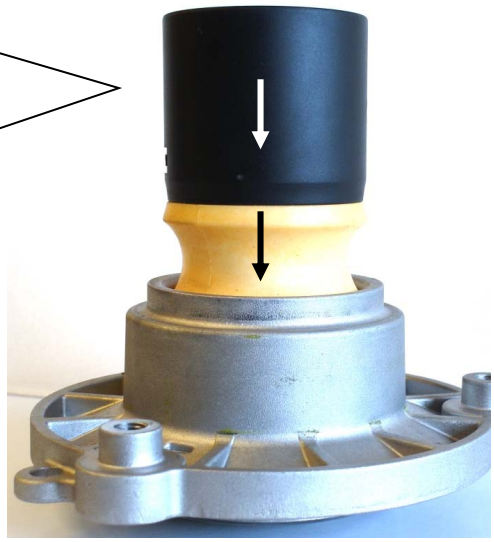

Aufgesteckte Hülse von oben in das Stützlager einlegen / eindrücken.

Insert / press the fitted sleeve into the top mount from above.

Aufgesteckte Hülse

Fitted sleeve

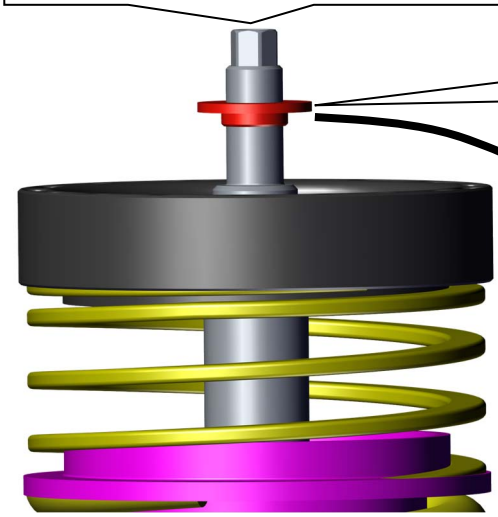

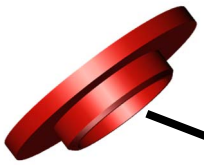

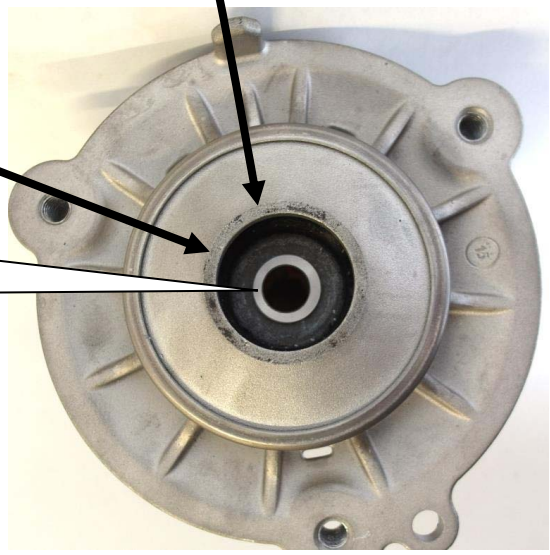

Bild zeigt die eingelegte Hülse im Originalstützlager.

Picture shows the sleeve inserted into the OEM top mount.

Nur für VA Klemmdurchmesser 53,0mm.

Only for damper clamp 53.0mm.

© KWautomotive GmbH

Vorderachse / *Front axle:*

Originale Stützlagereinheit aufsetzen und mit der mitgelieferten Stoppmutter verschrauben. Das Anzugsdrehmoment der Kolbenstangenbefestigung beträgt 35 Nm (26 ft-lb). Der Einbau des Federbeins erfolgt analog zur Serienmontage.

Achtung: Die Befestigung an der Kolbenstange darf **niemals mit einem Schlagschrauber** angezogen werden.
Für die Montage ist stets **geeignetes Spezialwerkzeug für Stoßdämpfer** zu verwenden. Bereits kleinste Beschädigungen an der Kolbenstange können zu einem Defekt führen und die Gewährleistung erlöschen lassen.

Install the original support bearing unit and fasten it with the supplied stop nut. The tightening torque for the piston rod fastening is 35 Nm (26 ft-lb). Install the strut in accordance with the original factory assembly procedure.

Caution: *The fastening on the piston rod must* ***never be tightened using an impact wrench****.*
Always use ***suitable special tools for shock absorbers*** *during installation. Even the smallest damage to the piston rod surface can cause failure and will void the warranty.*

Bitte darauf achten, dass die Federenden der Vorspannfeder und der Hauptfeder nicht exakt übereinander liegen. Die Federn sind um 180° versetzt zueinander einzubauen.

Make sure that the spring ends of the helper spring and the main spring are not positioned directly on top of each other. Install them rotated by 180° to each other.

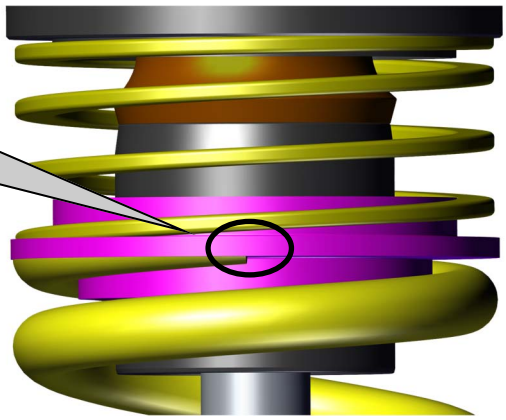

Original Abdeckung am Stützlager wieder montieren.

Reinstall the original cover on the top mount.

© KWautomotive GmbH

Hinterachse / Rear axle:

Angelieferter Dämpfer. Abbildung zeigt die Variante V3.

Supplied damper. Image shows variant V3.

Am Hinterachsdämpfer ist eine Hülse aufgesteckt. Je nach serienmäßiger Ausstattung des Fahrzeugs muss diese verwendet oder entfernt werden.

A sleeve is pre-installed on the rear shock absorber. Depending on the vehicle's original equipment, this sleeve must either be used or removed.

Bei Fahrzeugen ohne elektronische Dämpferregelung die aufgesteckte Hülse entfernen und fachgerecht entsorgen.

***For vehicles without electronic damping control**, remove the pre-installed sleeve and dispose of it properly.*

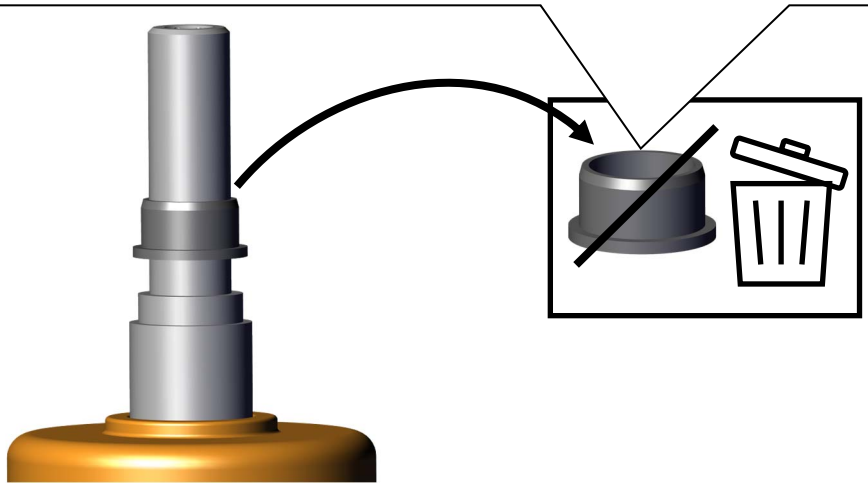

Bei Fahrzeugen mit elektronischer Dämpferregelung die aufgesteckte Hülse von unten in das Stützlager einlegen bzw. einpressen.

***For vehicles with electronic damping control**, insert or press the pre-installed sleeve into the top mount from below.*

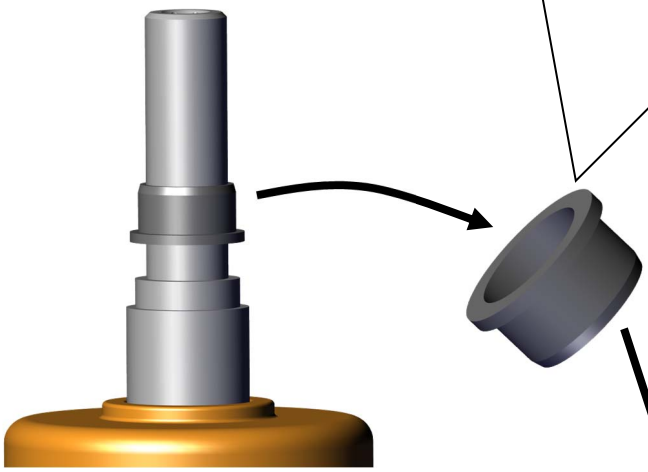

Bild zeigt die eingelegte Hülse im Originalstützlager.

Picture shows the sleeve inserted into the OEM top mount.

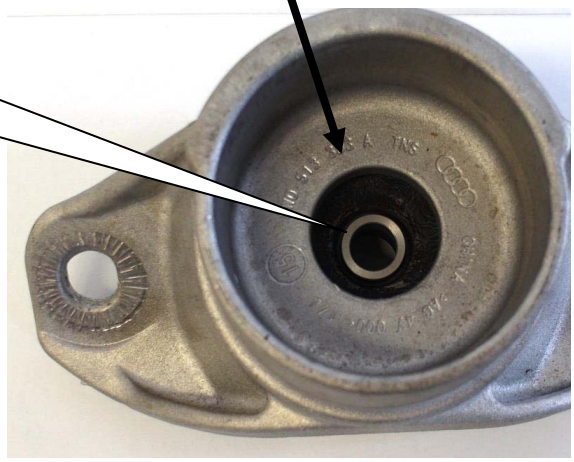

© KWautomotive GmbH

Hinterachse / Rear axle:

Originale Stützlagereinheit aufsetzen. Mitgelieferte Unterlegscheibe auf die Kolbenstange aufsetzen und mit den beiden mitgelieferten Muttern verschrauben.
Das Anzugsdrehmoment der Kolbenstangenbefestigung beträgt 20 Nm (15 ft-lb).
Der Einbau des Dämpfers erfolgt analog zur Serienmontage.

Achtung: Die Befestigung an der Kolbenstange darf **niemals mit einem Schlagschrauber** angezogen werden.
Für die Montage ist stets **geeignetes Spezialwerkzeug für Stoßdämpfer** zu verwenden.
Bereits kleinste Beschädigungen an der Kolbenstange können zu einem Defekt führen und die Gewährleistung erlöschen lassen.

Install the original top mount. Place the supplied washer onto the piston rod and secure it with the two supplied nuts.
The tightening torque for the piston rod fastening is 20 Nm (15 ft-lb).
Install the shock absorber in accordance with the original factory assembly procedure.

Caution: *The fastening on the piston rod must* ***never be tightened using an impact wrench****.*
Always use ***suitable special tools for shock absorbers*** *during installation. Even the smallest damage to the piston rod surface can cause failure and will void the warranty.*

Bei der Montage des Stützlagers darauf achten, dass die Beschriftung des Zugstufeneinstellkopfes zur Fahrzeugaußenseite zeigt.

When installing the top mount, ensure that the lettering on the rebound adjustment knob faces the outside of the vehicle.

Federbeine und Stoßdämpfer mit Augenbefestigungen (Gummimetallelemente) dürfen erst im fahrbereiten Zustand des Fahrzeugs – also bei Standhöhe auf den Rädern – fest angezogen werden.

Struts and dampers with eye-type mounts (rubber-metal bushings) must only be fully tightened when the vehicle is at ride height and resting on its wheels.

© KWautomotive GmbH

Hinterachse / Rear axle:

Kunststoffadapter auf die Höhenverstellung aufclipsen. Darauf achten, dass der Kunststoffadapter vollständig und korrekt auf der Höhenverstellung sitzt.

Bei der Montage im Fahrzeug sicherstellen, dass die Edelstahlunterlage zwischen Höhenverstellung und Feder montiert ist. Eine Montage ohne Edelstahlunterlage kann zu Beschädigungen an Feder und Höhenverstellung führen.

Clip the plastic adapter onto the height adjuster. Ensure that the plastic adapter is fully and correctly seated on the height adjuster.

During vehicle installation, ensure that the stainless steel support plate is installed between the height adjuster and the spring. Failure to install the stainless steel support plate may result in damage to the spring and the height adjuster.

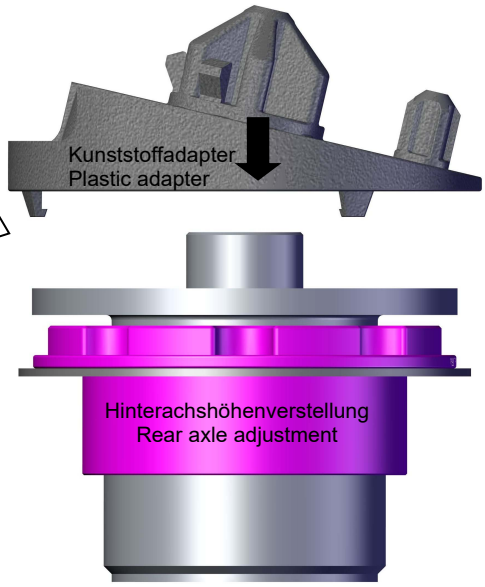

Die Höhenverstellung wird oben zwischen Feder und Karosserie montiert. **Die Edelstahlunterlage muss zwischen Höhenverstellung und Feder montiert sein.**
Die serienmäßige Federunterlage entfällt.

Install the rear axle height adjustment at the upper end of the spring, between the spring and the chassis. ***The stainless steel support plate must be installed between the height adjuster and the spring.***
The original upper spring pad is not used.

Achtung:
Vor dem Einsetzen der Höhenverstellung müssen die Kontaktflächen gereinigt werden.

Caution:
Before installing the height adjuster, the contact surfaces must be cleaned.

Hinweis: Zur Korrektur der Fahrzeughöhe (Verstellen des Gewinderings) muss die Höhenverstellung aus dem Fahrzeug ausgebaut werden.

Note: *To adjust the vehicle height (by turning the threaded ring), the rear axle adjustment must be removed from the vehicle.*

Am unteren Ende der Feder wird die originale Federunterlage weiterverwendet. Federunterlage vor der Montage auf Beschädigungen prüfen und bei Bedarf durch ein Originalersatzteil ersetzen.

The original spring pad at the lower end of the spring is reused. Inspect the spring pad for damage before installation and replace it with a genuine OE replacement part if necessary.

© KWautomotive GmbH